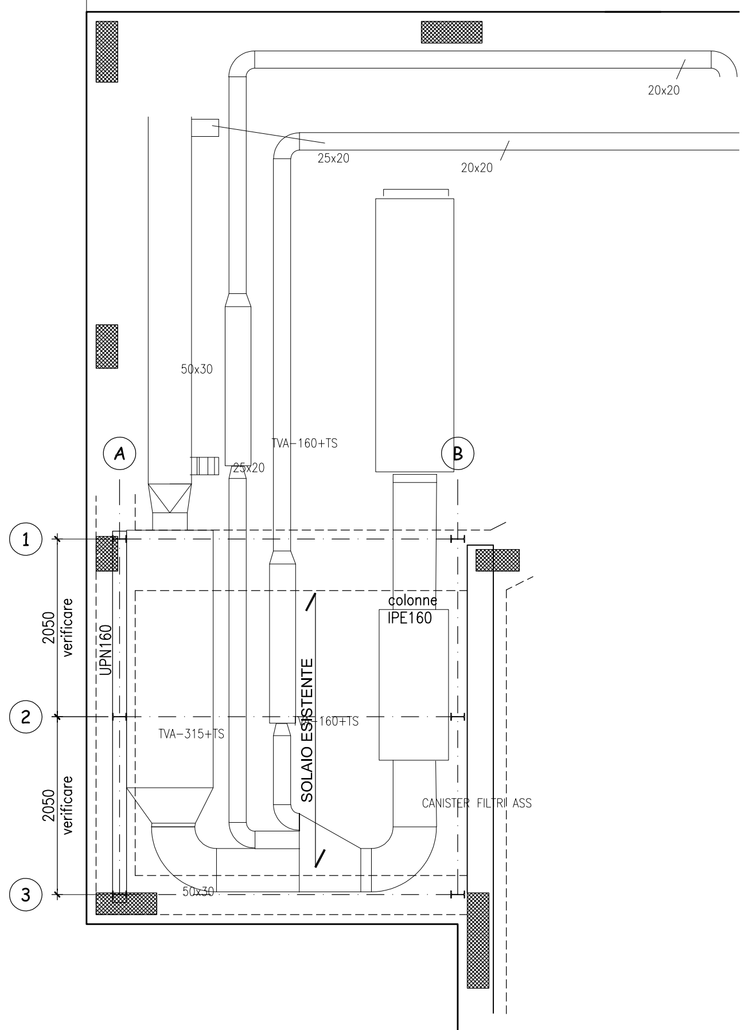

Pianta solaio +4.54
scala 1:50

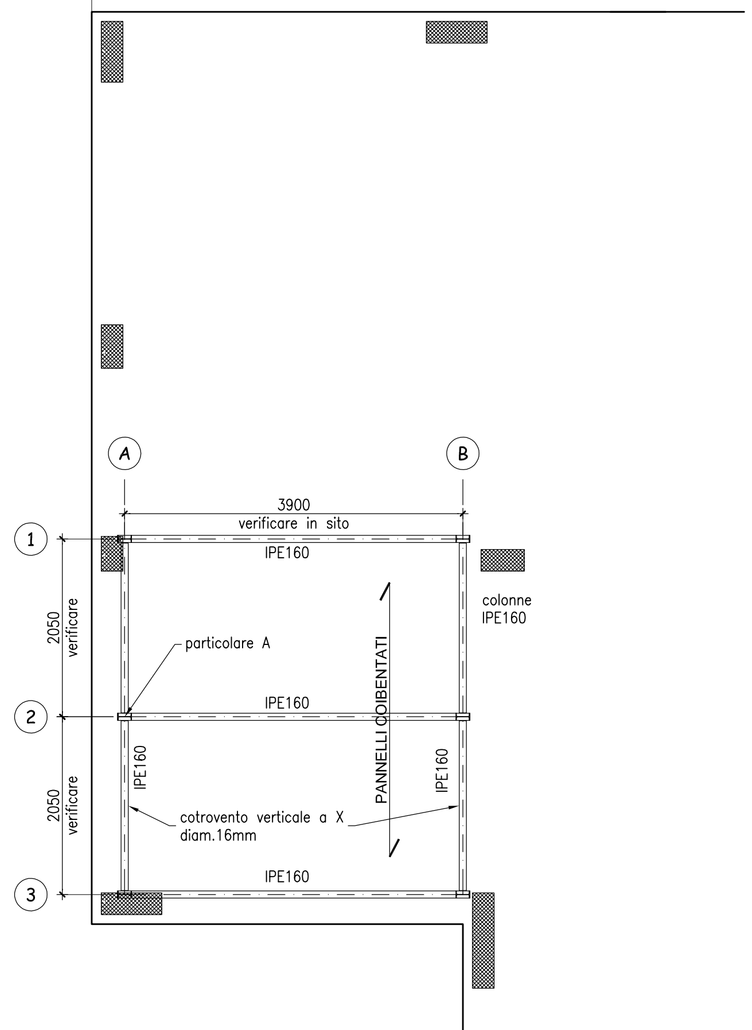

Pianta copertura
scala 1:50

CALCESTRUZZO PER CEMENTO ARMATO

STRUTTURE	Classe di resistenza	Resistenza cubica Rck	Copriferro minimo (Rif. UNI 8981/5)	Diametro max aggregati	Rapporto max a/c	Classe di consistenza (Rif. UNI 9858 pt. 7.2.1)	Classe di esposizione ambiantale (Rif. UNI EN 206-1:2016)	DISPOSIZIONI DELLA D.L. n° di provini da prelevare	DISPOSIZIONI DELLA D.L. NOTE
	[N/mm²]	[N/mm²]	[mm]	[mm]	[kg/kg]			DIM. 15x15	
MAGRONE	C12/15	15	–	–	–	–	X0	–	–
FONDAZIONI	C25/30	30	30	32	0.6	S4	XC2	–	–
ELEVAZIONI	C25/30	30	30	32	0.6	S4	XC1	–	–
TRAVI E SOLAI	C25/30	30	30	32	0.6	S4	XC1	–	–

NOTE:
- TUTTI I CONGLOMERATI CEMENTIZI DEVONO ESSERE POSTI IN OPERA IN ACCORDO ALLE PRESCRIZIONI DEL CAPITOLATO SPECIALE D'APPALTO, ALLE NORME TECNICHE VIGENTI E ALLA UNI EN 13670
- L'IMPRESA È TENUTA AD AVVERTIRE IL DIRETTORE DEI LAVORI PRIMA DEI GETTI.
- IL COPRIFERRO INDICATO IN TABELLA SI RIFERISCE ALLA DISTANZA TRA IL BORDO DEL FERRO E IL CASSERO E DEVE ESSERE GARANTITO MEDIANTE IDONEI DISTANZIATORI.
- L'IMPRESA È TENUTA A FORNIRE AL DIRETTORE DEI LAVORI TUTTA LA DOCUMENTAZIONE DI QUALIFICAZIONE DEL MATERIALE PREVISTA DALLA NORMATIVA VIGENTE.
- I LEGANTI DEVONO ESSERE ESCLUSIVAMENTE DI TIPO IDRAULICO DOTATI DI MARCATURA CE IN CONFORMITA' ALLA NORMA EUROPEA ARMONIZZATA UNI EN 197-1
- GLI AGGREGATI DEVONO ESSERE DI TIPO NATURALE, ARTIFICIALE, OVVERO PROVENIENTI DA PROCESSI DI RICICLO CONFORMI ALLA NORMA UNI EN 12620 E ALLE UNI 8520-1 E UNI 85520-2
- GLI ADDITIVI DEVONO ESSERE CONFORMI ALLA UNI EN 934-2 E PREVENTIVAENTE APPROVATI DALLA D.L.

NOTE PER L'ESECUZIONE DEI PRELIEVI:
- OGNI PRELIEVO (2 PROVINI) DOVRÀ ESSERE ESEGUITO SU UN QUANTITATIVO MASSIMO DI 100mc DI CALCESTRUZZO.
- OGNI PRELIEVO DEVE ESSERE IDENTIFICATO IN FORMA INDELEBILE CON GLI ESTREMI DELL'ELEMENTO STRUTTURALE A CUI APPARTIENE.
- LA PREPARAZIONE, LA FORMA, LE DIMENSIONI E LA STAGIONATURA DEI PROVINI DEVE ESSERE CONFORME ALLE NORME UNI EN 12390-1:2012 E UNI EN 12390-2:2009
- LE PROVE DI COMPRESSIONE SUI PROVINI DEVONO ESSERE ESEGUITE CONFORMEMENTE ALLA NORMA UNI EN 12390-3:2009, TRA IL 28° ED IL 30° GIORNO DI MATURAZIONE

ACCIAIO PER CEMENTO ARMATO

TIPO	TENSIONI CARATTERISTICHE Snervamento fyk [N/mm²]	TENSIONI CARATTERISTICHE Rottura fsk [N/mm²]	SOVRARESISTENZA	ALLUNGAMENTO (Ag)k	PRELIEVI
B450C	450	540	1.15≤fsk/fyk≤1.35	>7.5%	ENTRO 30 GIORNI DALLA DATA DI CONSEGNA DEL MATERIALE IN CANTIERE E COMUNQUE PRIMA DELLA MESSA IN OPERA DEL LOTTO DI ACCIAIO SONO NECESSARI, PER OGNI LOTTO E PER OGNI STABILIMENTO DI PROVENIENZA: – BARRE: N° 3 SPEZZONI L=120cm PER OGNI INTERVALLO DI DIAMETRI UTILIZZATI, SECONDO I SEGUENTI GRUPPI: ø6-10mm, ø12-18mm, ø20-26mm

NOTE:
- È AMMESSO ESCLUSIVAMENTE L'IMPIEGO DI ACCIAI SALDABILI QUALIFICATI.
- VERIFICARE IN CANTIERE LA LUNGHEZZA DI TAGLIO DEI FERRI.
- DOVE NON SPECIFICATO, LE SOVRAPPOSIZIONI DEI FERRI CONTINUI DEVONO ESSERE PARI A 40 DIAMETRI.
- LE SOVRAPPOSIZIONI DELLE RETI ELETTROSALDATE DEVONO ESSERE ALMENO PARI A UNA MAGLIA.
- PRIMA DELLA POSA DELLA ARMATURE PREVEDERE IDONEI DISTANZIATORI IN PLASTICA O CEMENTO.
- DOVE NON DIVERSAMENTE INDICATO I DIAMETRI MINIMI DEI MANDRINI PER LA PIEGATURA DELLE BARRE SARANNO COMPRESI NEI SEGUENTI INTERVALLI: ø≤16 –> D>4ø; ø>16 –> D>6ø.
- TUTTE LE FORNITURE DEVONO ESSERE ACCOMPAGNATE DAI CERTIFICATI DI QUALIFICAZIONE PREVISTI PER LEGGE ED IN PARTICOLARE: ATTESTATO DEL CENTRO DI TRASFORMAZIONE; CERTIFICATI RILASCIATI DAL PRODUTTORE.

PRESCRIZIONI GENERALI

- VERIFICARE IN CANTIERE LA CORRISPONDENZA DELLE DIMENSIONI DELLE STRUTTURE IN PROGETTO SIA ALLE MISURE RILEVABILI DAI DISEGNI ARCHITETTONICI CHE A QUELLE REALI.
- TUTTI I MATERIALI PER USO STRUTTURALE DEVO ESSERE, AI SENSI DEL D.M. 17-01-2018:
  - IDENTIFICATI UNIVOCAMENTE DAL COSTRUTTORE;
  - QUALIFICATI SECONDO LE RESPONSABILITÀ DEL PRODUTTORE.
- L'IMPRESA DOVRÀ FORNIRE AL DIRETTORE DEI LAVORI TUTTA LA DOCUMENTAZIONE DI IDENTIFICAZIONE E QUALIFICAZIONE DEI MATERIALI PER CONSENTIRE L'ACCETTAZIONE DEGLI STESSI AI SENSI DEL D.M. 17-01-2018.

NORMATIVA DI RIFERIMENTO

NORMATIVA ADOTTATA: D.M. 17-01-2018 (NTC 2018)
METODO DI CALCOLO: STATI LIMITE
TUTTE LE STRUTTURE DEVONO ESSERE PROGETTATE SECONDO IL D.M. 17-01-2018

CARATTERISTICHE DELL'OPERA

PARAMETRI SISMICI: ZONA SISMICA [D.P.R. 380]	LATITUDINE NORD	LONGITUDINE EST	VITA NOMINALE [anni]	CLASSE D'USO	CATEGORIA SOTTOSUOLO	CATEGORIA TOPOGRAFICA	VENTO: ZONA	VENTO: CLASSE DI RUGOSITÀ	NEVE: ZONA	NEVE: ALTITUDINE [m s.l.m.]
3	45.3039	9.4802	50	II	C	T1	1	A	I MEDITER.	87

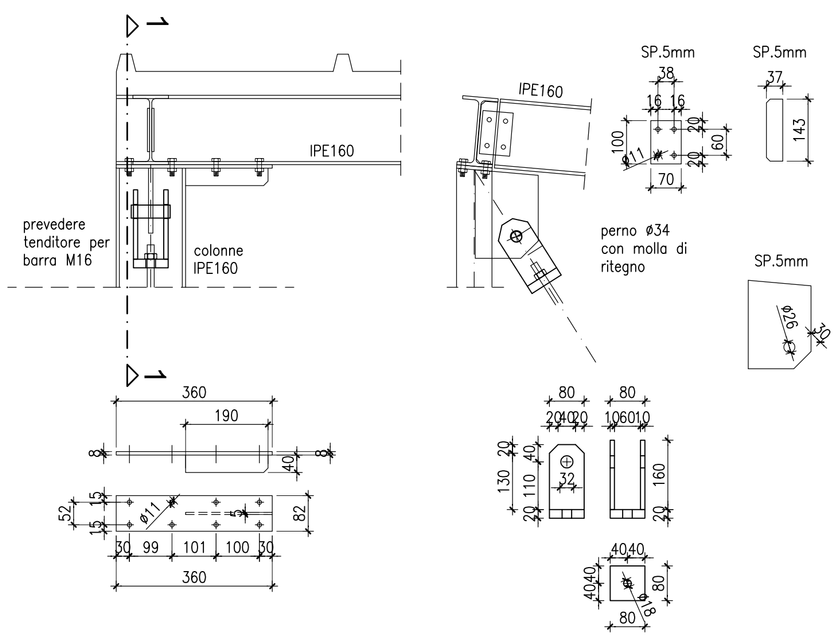

Particolare A
scala 1:10

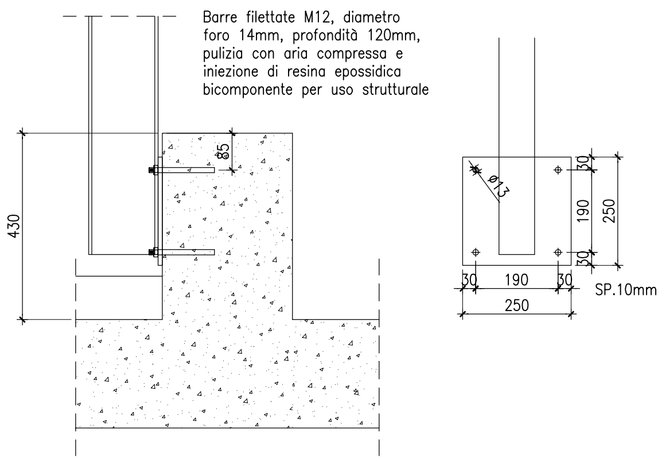

Nodi tipogici allineamento B
scala 1:10

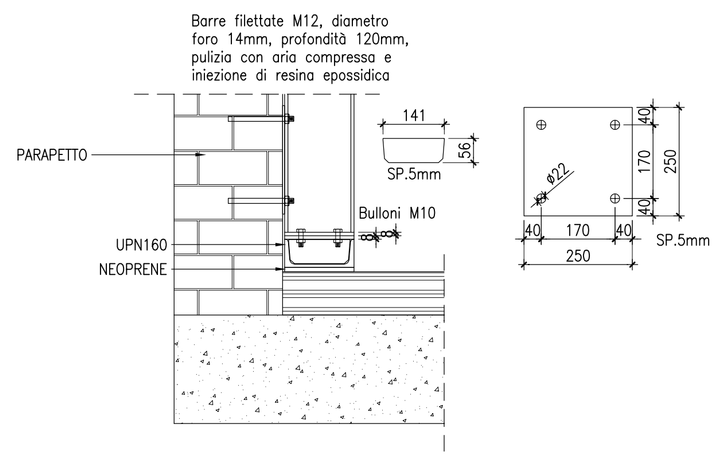

Nodi tipogici allineamento A
scala 1:10

Mascheroni e Associati S.r.l.
SOCIETA' D'INGEGNERIA
24122 BERGAMO-Via Baschenis n° 10-Tel. 035/213249
Fax. 035/235823 posta@mascheronieassociati.it

data 05.03.2024	
agg.	
	tutti i diritti d'autore riservati

ISTITUTO ZOOPROFILATTICO SPERIMENTALE DELLA LOMBARDIA E DELL'EMILIA ROMAGNA

SEDE DI LODI

Nuovi laboratori ex zona stabulari
Progetto Esecutivo

Strutture
Planta e sezione tettoia metallica

TAV.
2S

disegnatore
scala 1:50 1:10 1:5